TEUFELBESCHLAG

Wir machen Glas beweglich !

Das komplette Beschlagprogramm
für Sicherheitsglas

The complete fittings programme
for safety glass

Technische Information

Technical Information

Universal-LM-Profile, Klemmprofile, Wandanschlussprofile mit Zubehör

Aluminum profiles, clamping profiles, wall connection profile with accessories

Gruppe 10 / Group 10

Dezember 2010 / December 2010

Technische Änderungen vorbehalten / Technical changes can be made without prior notice

U-Profile
U-channels

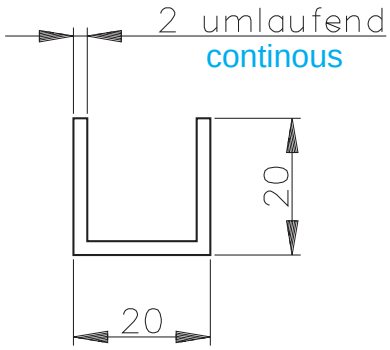

Leichtmetall U-Profil 20 / 20 / 2 mm

Art. No. 10-001 in Stablängen von 6.000 mm ungebohrt
Art. No. 10-002 in Stablängen von 6.000 mm gebohrt
(Bohrungen für Senkschrauben ø 5 mm, Abstand ca. 400 mm)

Art. No. 10-003 in Fixlägen ungebohrt
Art. No. 10-004 in Fixlängen gebohrt
(Bohrungen für Senkschrauben ø 5 mm, Abstand ca. 400 mm)

Aluminum U-channel 20 / 20 / 2 mm

art. no. 10-001 in rods of 6.000 mm without boreholes
art. no. 10-002 in rods of 6.000 mm with boreholes
(boreholes prepared for screws ø 5 mm, distance approx. 400 mm)

art. no. 10-003 in fix length without boreholes
art. no. 10-004 in fix length with boreholes
(boreholes prepared for screws ø 5 mm, distance approx. 400 mm)

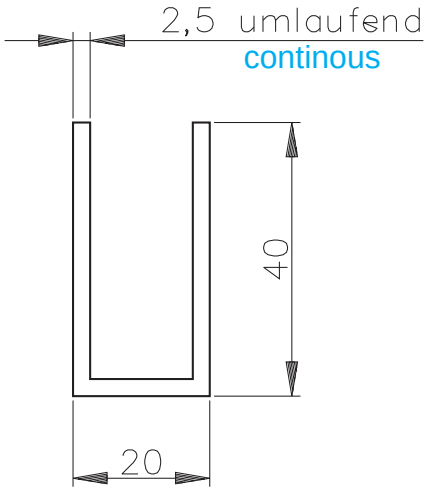

Leichtmetall U-Profil 40 / 40 / 2,5 mm

Art. No. 10-005 in Stablängen von 6.000 mm ungebohrt

Art. No. 10-006 in Stablängen von 6.000 mm gebohrt
(Bohrungen für Senkschrauben ø 5 mm, Abstand ca. 400 mm)

Art. No. 10-007 in Fixlägen ungebohrt
Art. No. 10-008 in Fixlängen gebohrt
(Bohrungen für Senkschrauben ø 5 mm, Abstand ca. 400 mm)

Aluminum U-channel 40 / 40 / 2,5 mm

art. no. 10-005 in rods of 6.000 mm without boreholes
art. no. 10-006 in rods of 6.000 mm with boreholes
(boreholes prepared for screws ø 5 mm, distance approx. 400 mm)

art. no. 10-007 in fix length without boreholes
art. no. 10-008 in fix length with boreholes
(boreholes prepared for screws ø 5 mm, distance approx. 400 mm)

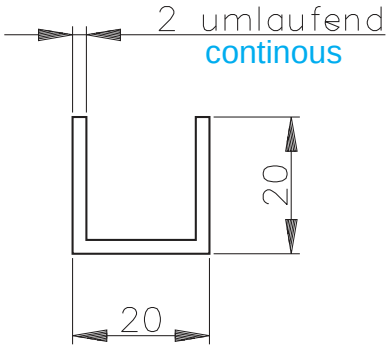

Messing U-Profil 20 / 20 / 2 mm

Art. No. 10-028 in Stablängen von 5.000 mm ungebohrt

Art. No. 10-029 in Fixlängen gebohrt
(Bohrungen für Senkschrauben ø 5 mm, Abstand ca. 400 mm)

Brass U-channel 20 / 20 / 2 mm

art. no. 10-028 in rods of 5.000 mm without boreholes

art. no. 10-029 in fix length with boreholes
(boreholes prepared for screws ø 5 mm, distance approx. 400 mm)

Klemmprofil
Clamping profile

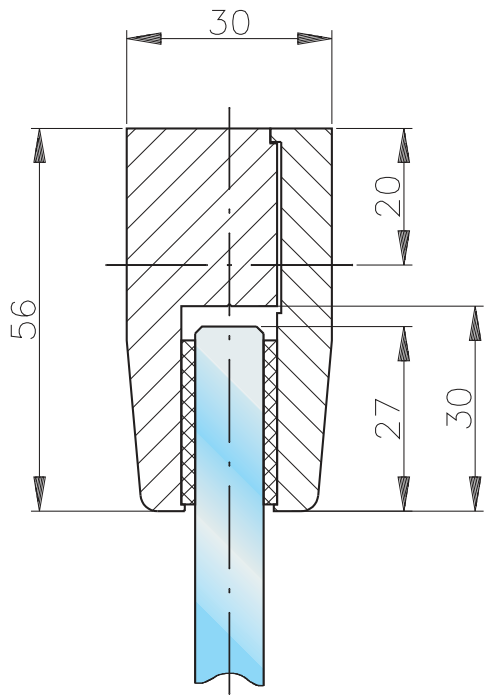

Leichtmetall Klemmprofil

Art. No. 10-010 in Stablängen von 6.000 mm ungebohrt, Zwischenlagen lose beigelegt

Art. No. 10-011 in Fixlägen ungebohrt, Zwischenlagen lose beigelegt

Aluminum clamping profile

art. no. 10-010 in rods of 6.000 mm without boreholes, gaskets attached loose

art. no. 10-011 in fix length without boreholes, gaskets attached loose

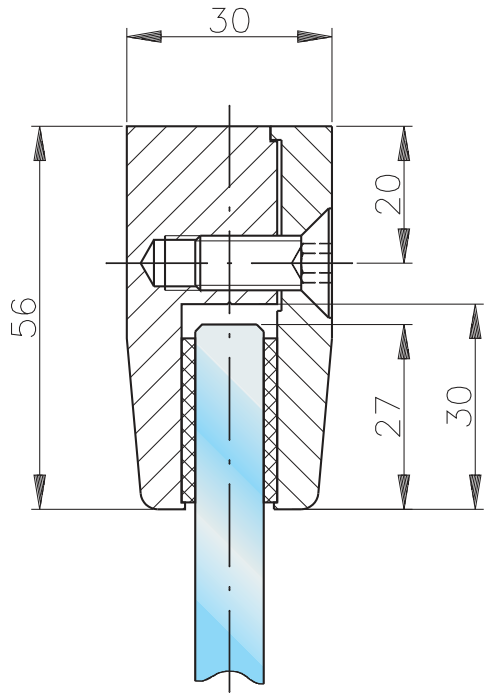

Leichtmetall Klemmprofil

Art. No. 10-012 in Stablängen von 6.000 mm gebohrt, Klemmschrauben im Abstand von ca. 300 - 400 mm, Befestigungsschrauben (ø 5 mm) im Abstand von ca. 400 - 500 mm, Zwischenlagen lose beigelegt.

Art. No. 10-013 in Fixlängen gebohrt, Klemmschrauben im Abstand von ca. 300 - 400 mm, Befestigungsschrauben (ø 5 mm) im Abstand von ca. 400 - 500 mm, Zwischenlagen lose beigelegt.

Aluminum clamping profile

art. no. 10-012 in rods of 6.000 mm with boreholes distance of clamping screws approx. 300 - 400 mm, distance of fixing screws (ø 5 mm) approx. 400 - 500 mm, gaskets attached loose

art. no. 10-013 in fix length with boreholes distance of clamping screws approx. 300 - 400 mm, distance of fixing screws (ø 5 mm) approx. 400 - 500 mm, gaskets attached loose

Bei dem Artikel 10-010 bis 10-013 wird durch die stabile Profilgestaltung, in Verbindung mit dem tiefen Glaseinstand ein hoher Flächendruck erzeugt. Dieser Klemmrahmen ist daher besonders gut für nach unten freihängende Scheiben (Glasschürzen) oder für große Oberlichte geeignet. Desweiteren werden häufig obere Klemmschienen für große Schiebetüren daraus gefertigt.

The solid profile design along with the deep glass inlet leads to a high pressure on the respectice areas of art. no. 10-010 to 10-013. This clamping frame is therefore especially suitable for free hanging glass elements or for huge overlights. Moreover clamping profiles are frequently manufactured for huge siliding panels.

Wandanschlussprofil
Wall connecting profile

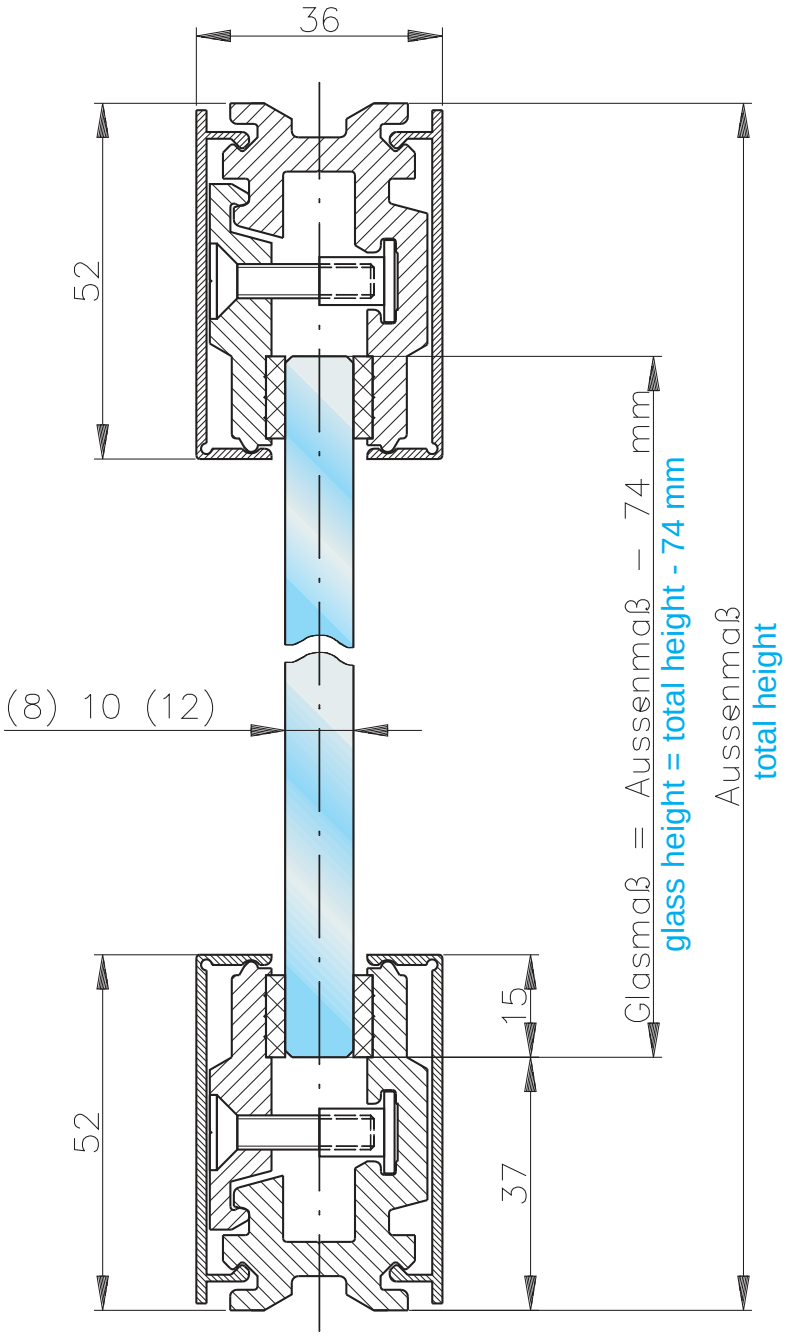

Leichtmetall Wandanschlussprofil

Art. No. 10-014 **in Stablängen von 6.000 mm**
gebohrt, in Abständen von ca. 300 mm
für Zylinder- oder Halbrundkopfschrauben
ø 5 mm **ohne Deckblenden**, mit Klemmstücken
(Abstand ca. 300 mm) und mit Zwischenlagen
(Deckblende siehe Art. No. 10-017 bzw. 10-018)

Art. No. 10-015 **in Fixlängen**, gebohrt
in Abständen von ca. 300 mm für Zylinder- oder
Halbrundkopfschrauben ø 5 mm,
mit Deckblenden, Klemmstücken, und
Zwischenlagen.

Aluminum wall connecting profile

art. no. 10-014 **in rods (lenght 6.000 mm)**,
distance of boreholes approx. 300 mm,
prepared for screws ø 5 mm,
without covers, with clamping pieces
(distance approx. 300 mm) with gaskets
(covers see art. no. 10-017 / 10-018)

art. no. 10-015 **in fix length**, distance of boreholes
approx. 300 mm, prepared for screws ø 5 mm,
with covers, clamping pieces and gaskets.

Anwendungsbeispiele Wandanschlussprofil mit Zubehör

Example of application wall connection profile with accessories

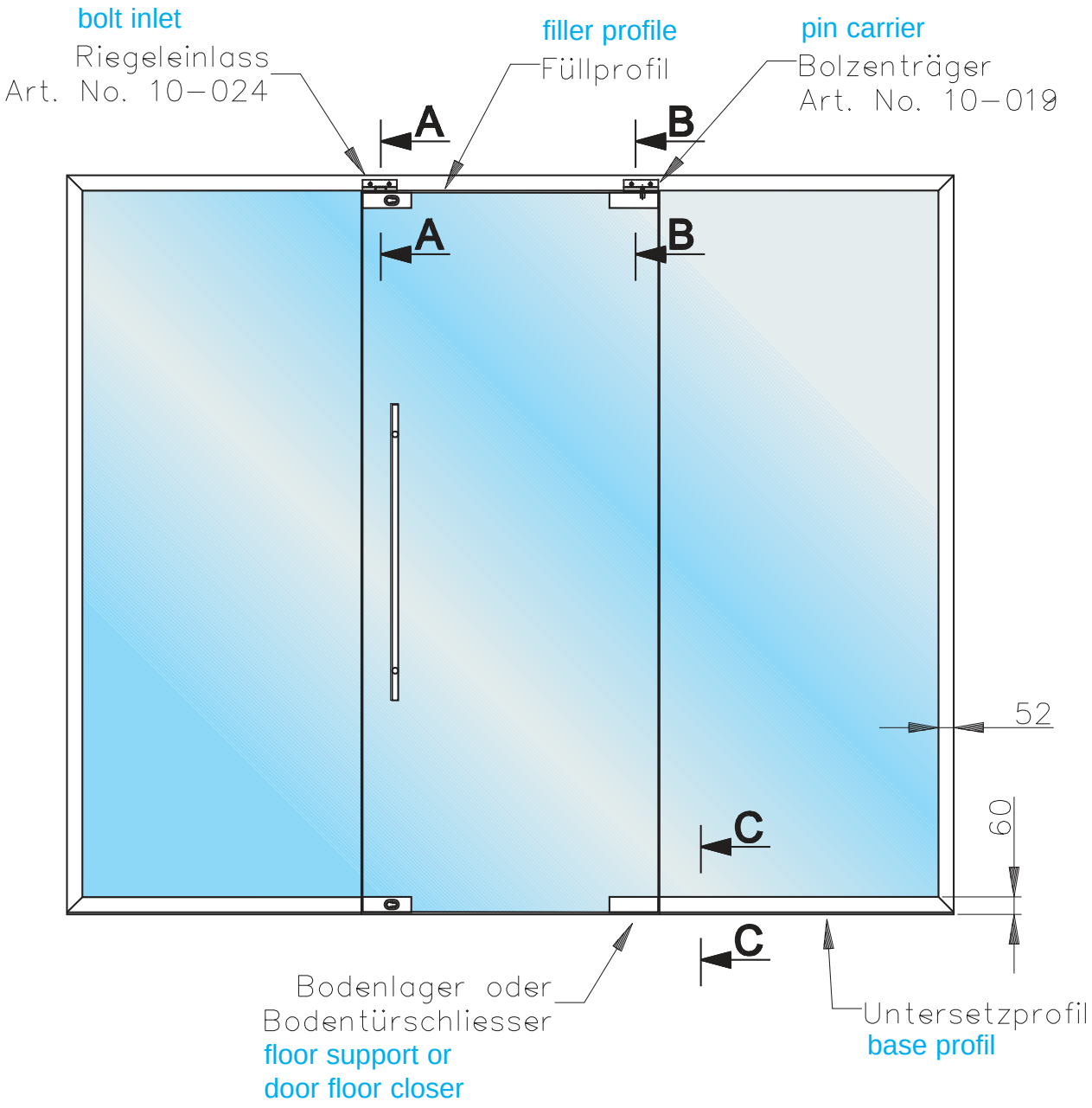

Schnitt A-A
section A-A

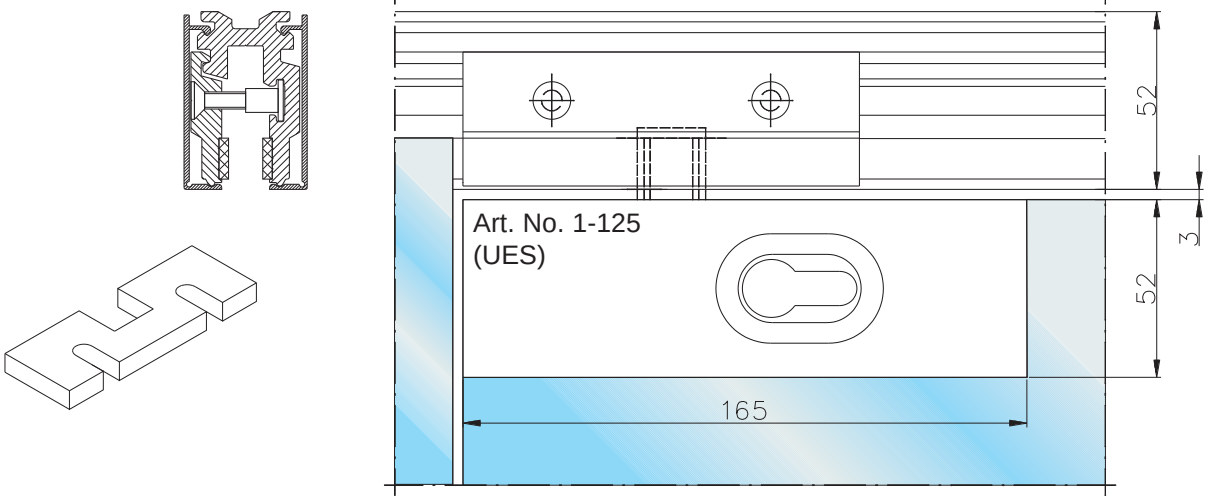

Art. No. 10-024

Riegeleinlass aus Leichtmetall, passend zu Wandanschlussprofil
Art. No. 10-014 / 015 (dazu passendes Riegelschloß Art. No. 1-125 (UES))

art. no. 10-024
Bolt inlet made from aluminum, suitable for wall connecting profile art. no. 10-014 / 015
(suitable bolt lock art. no. 1-125)

Schnitt B-B
section B-B

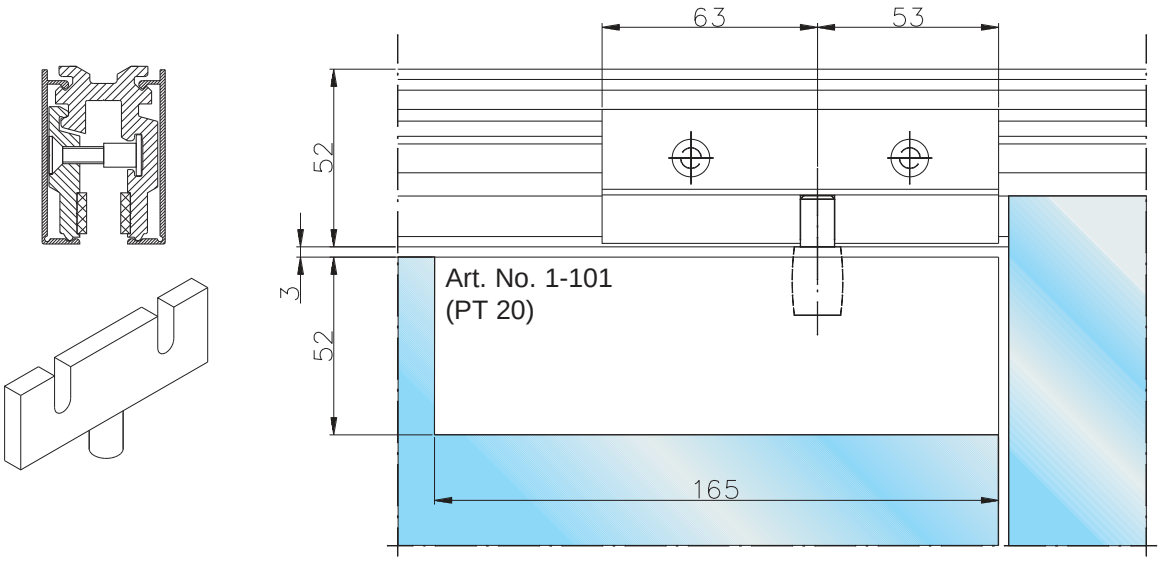

Art. No. 10-019

Bolzenträger aus Stahl, verzinkt, passend zu Wandanschlussprofil Art. No. 10-014 / 015
(dazu passender oberer Türbeschlag Art. No. 1-101 (PT 20))

art. no. 10-019
Pin carrier made from steel, galvanized, suitable for wall connecting profile art. no. 10-014 7 015
(suitable upper patch fitting art. no. 1-101 (PT 20))

Schnitt C-C
section C-C

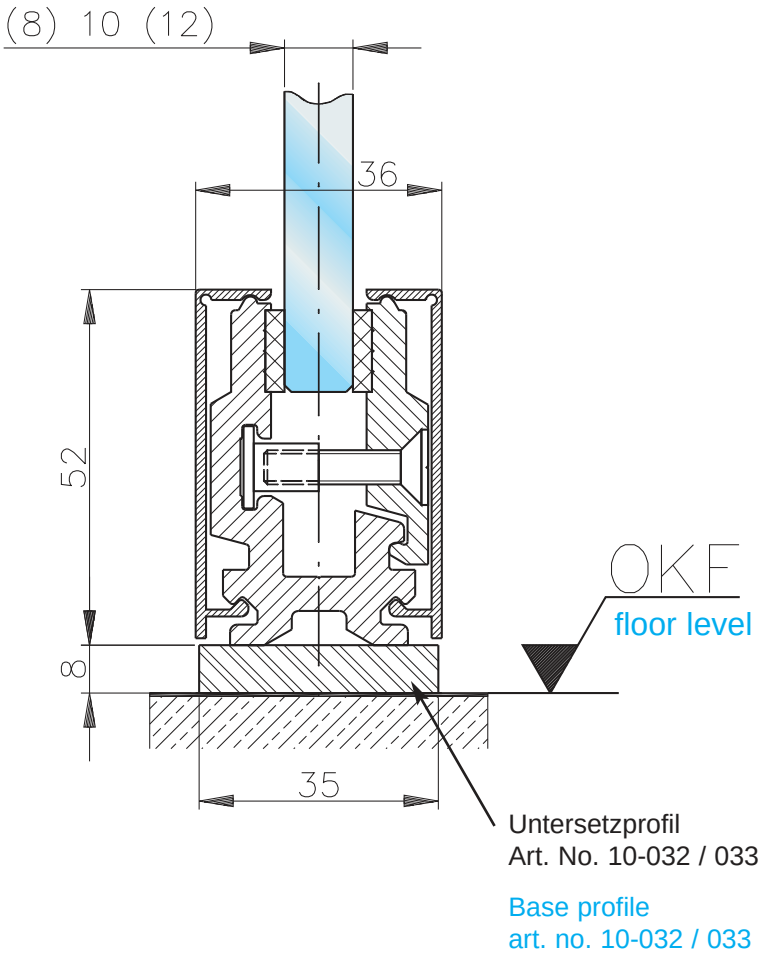

Anwendungsbeispiele Wandanschlussprofil mit Zubehör

Example of application wall connection profile with accessories

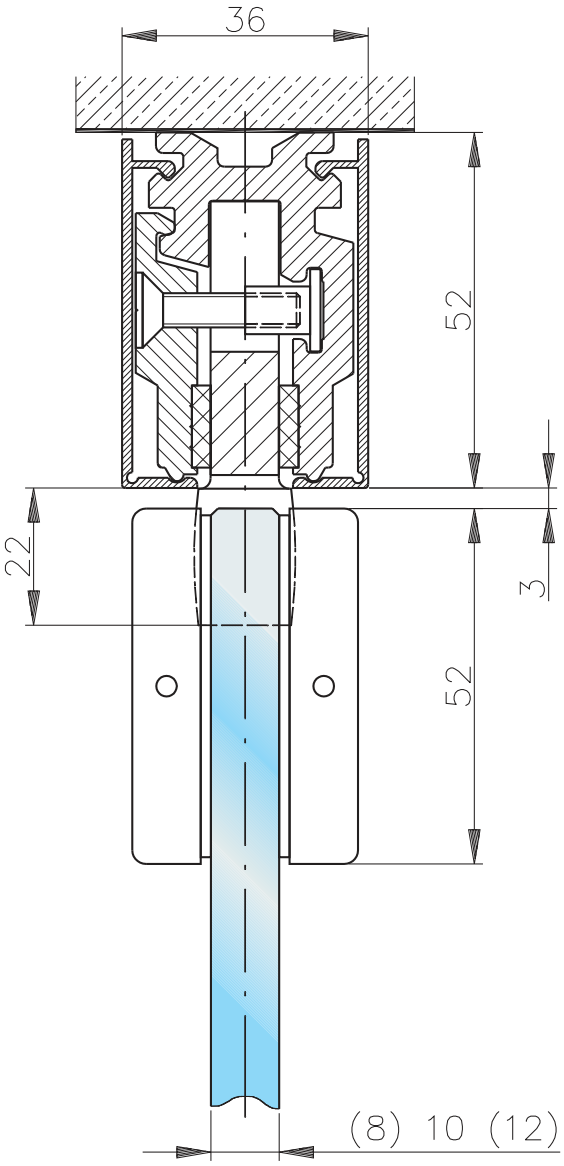

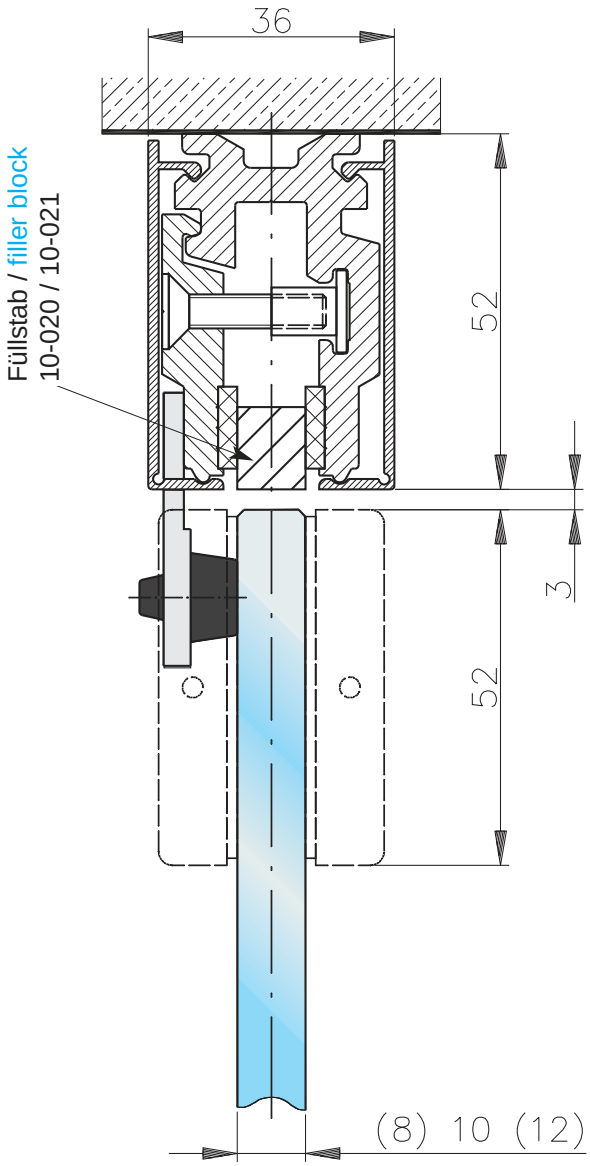

Einbaubeispiel
Art. No. 10-019 Bolzenträger

Example of application
art. no. 10-019 pin carrier

Einbaubeispiel
Art. No. 10-027 Anschlagpuffer

Example of application
art. no. 10-027 limit stop buffer

Zubehörteile zum Wandanschlussprofil

Accessories for wall connecting profile

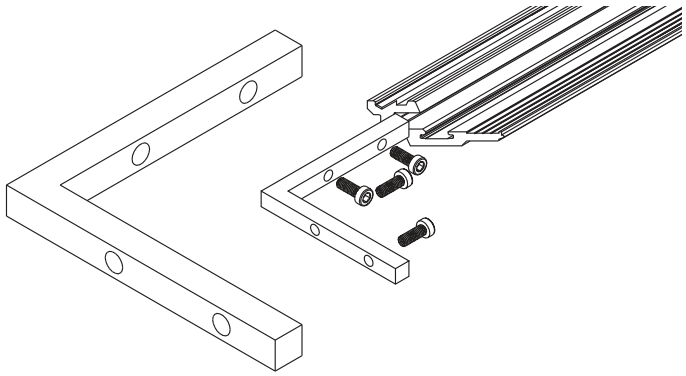

Art. No. 10-022
Eckwinkel aus Leichtmetall, blank,
100 x 100 x 10 mm, zur Herstellung von
90° Gehrungsverbindungen bei Profil
Art. No. 10-014/15, mit 4 Stück
Zylinderschrauben DIN 6912
M6 x 16 mm, aus Stahl, verzinkt

art. no. 10-022
Corner angle, made from aluminum, blank,
100 x 100 x 10 mm, for creating 90° corner for
art. no. 10-014 / 015, incl. 4 screws M6 x 16 mm,
made from steel, glavanized

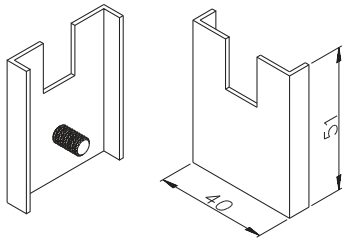

Art. No. 10-023
Kopfstück aus Leichtmetall, 40 x 51 x 8 mm
passend zu Profil Art. No. 10-014 / 015

art. no. 10-023
End cap, made from aluminum, 40 x 51 x 8 mm,
suitable for profile art. no. 10-014 / 015

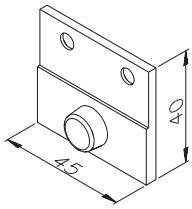

Art. No. 10-027
Anschlagpuffer aus Leichtmetall, mit
Schrauben

art. no. 10-027
Limit stop buffer, made from aluminum, incl. screws

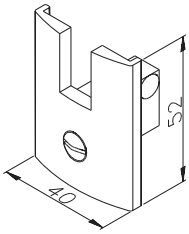

Art. No. 10-030
Kopfstück aus Leichtmetall in gerundeter Form

art. no. 10-030
End cap, made from aluminum in curved shape

Zubehörteile zum Wandanschlussprofil

Accessories for wall connecting profile

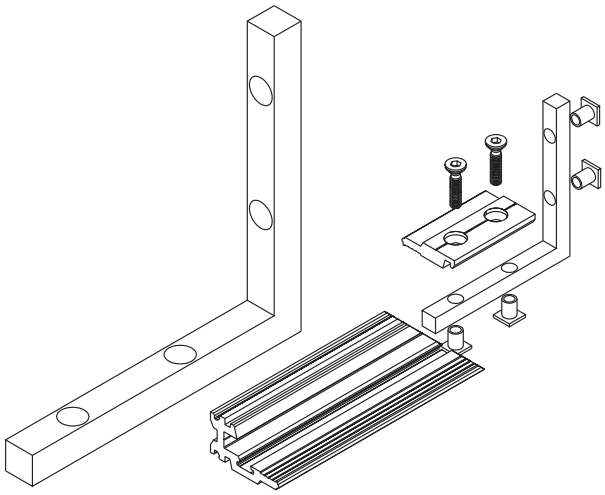

Art. No. 10-031
Eckwinkel aus Leichtmetall, blank,
100 x 100 x 10 mm, zur Herstellung von
90° Gehrungsverbindungen bei Profil
Art. No. 10-014/015, mit 4 Stück Senkschrauben
DIN 963 M6 x 16 mm, aus Stahl, verzinkt

art. no. 10-031
Corner angle, made from aluminum, blank,
100 x 100 x 10 mm, for creating 90° corner for
art. no. 10-014 / 015, incl. 4 screws M6 x 16 mm,
made from steel, glavanized

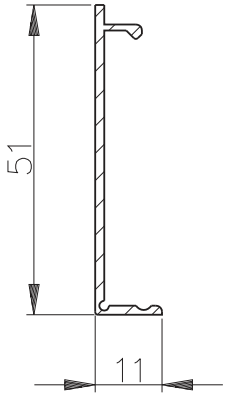

Deckblende

Art. No. 10-017 in Stablängen von 6.000 mm, aus Leichtmetall,
passend zu Wandanschlussprofil Art. No. 10-014 / 015

Art. No. 10-018 in Fixlängen, aus Leichtmetall,
passend zu Wandanschlussprofil Art. No. 10-014 / 015

Cover

art. no. 10-017 in rods of 6.000 mm, made from aluminum,
suitable for wall connecting profile art. no. 10-014 / 015

art. no. 10-018 in fix length, made from aluminum,
suitable for wall connecting profile art. no. 10-014 / 015

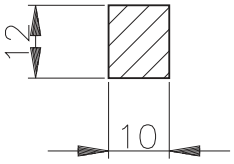

Füllstab

Art. No. 10-020 in Stablängen von 6.000 mm, 10 x 12 mm, aus Leichtmetall,
passend zu Wandanschlussprofil Art. No. 10-014 / 015

Art. No. 10-021 in Fixlängen, 10 x 12 mm, aus Leichtmetall,
passend zu Wandanschlussprofil Art. No. 10-014 / 015

Filler block

art. no. 10-020 in rods of 6.000 mm, 10 x 12 mm, made from aluminum,
suitable for wall connecting profile art. no. 10-014 / 015

art. no. 10-021 in fix length, 10 x 12 mm, made from aluminum,
suitable for wall connecting profile art. no. 10-014 / 015

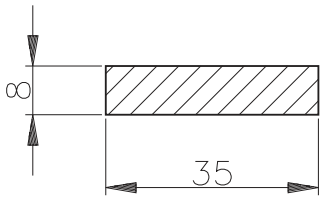

Untersetzprofil

(sh. Abb. Seite 6 und 8)

Art. No. 10-032 in Stablängen von 6.000 mm, 8 x 35 mm, aus Leichtmetall,
passend zu Wandanschlussprofil Art. No. 10-014 / 015

Art. No. 10-033 in Fixlängen, 8 x 35 mm, aus Leichtmetall,
passend zu Wandanschlussprofil Art. No. 10-014 / 015

Base profile

(see drawing page 6 and 8)

art. no. 10-032 in rods of 6.000 mm, 8 x 35 mm, made from aluminum,
suitable for wall connecting profile art. no. 10-014 / 015

art. no. 10-033 in fix length, 8 x 35 mm, made from aluminum,
suitable for wall connecting profile art. no. 10-014 / 015

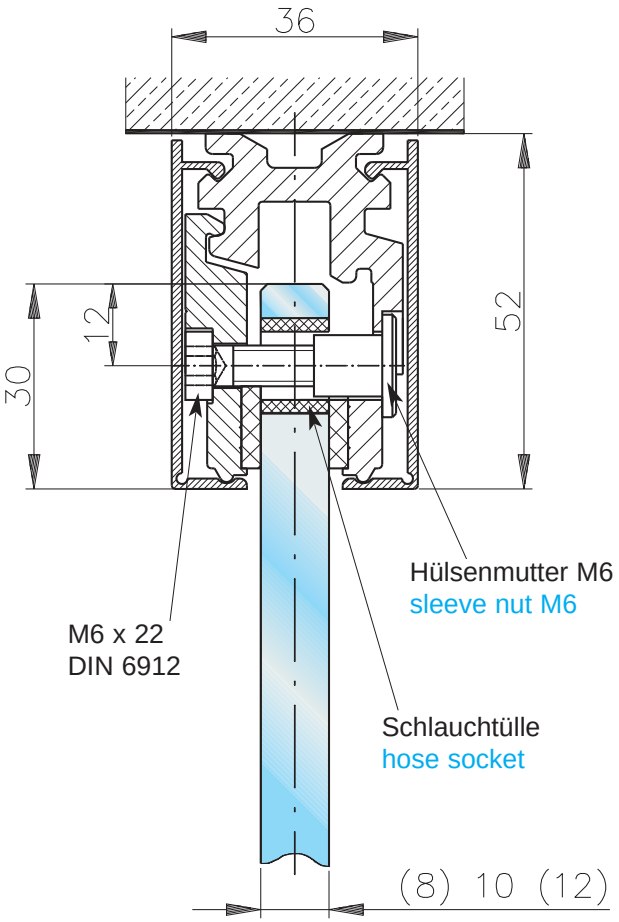

Wandanschlussprofil mit Sicherungsschrauben

(für hängende Verglasung wie Geruchsschürzen etc.)

Hierzu sind Glasbohrungen gemäß unten stehender Glasbearbeitung erforderlich. Die Bohrungsabstände sind bei Auftragserteilung des Profiles mit uns abzustimmen, wir empfehlen jedoch einen Abstand der Bohrungen untereinander von 300 mm.
Die Traglast pro Klemmstück beträgt 20 kg.
Das Anzugsmoment der Klemmstückschrauben ist 10 Nm

Wall connecting profile with safety screws

(for free hanging glass elements, over panels etc.)

Therefore glass cut offs like shown below are required. Please clarify the distance of the boreholes when ordering; we recommend to use a distance of 300 mm. There's a max. load of 20 kg for each clamping piece and the torque for the clamping piece screws comes to 10 Nm.

Art. No. 10-034

Grundprofil (ohne Klemmstücke, ohne Deckblende), in Fixlängen, gebohrt nach Kundenangaben

art. no. 10-034

Basic profile (without clamping piece, without cover), in fix length, boreholes made according to customer's requirements

Art. No. 10-035

Klemmstück 80 mm, mit Schraube, Hülsenmutter und Tülle

art. no. 10-035

Clamping piece 80 mm, with screw, special nut and plastic hose socket

Glasbearbeitung

glass preparation

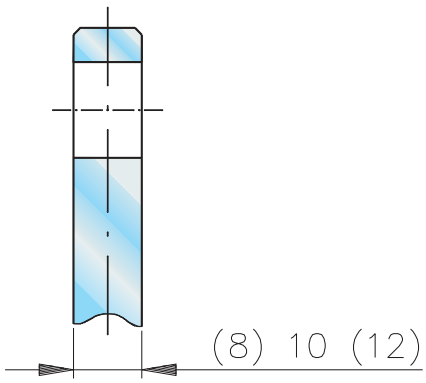

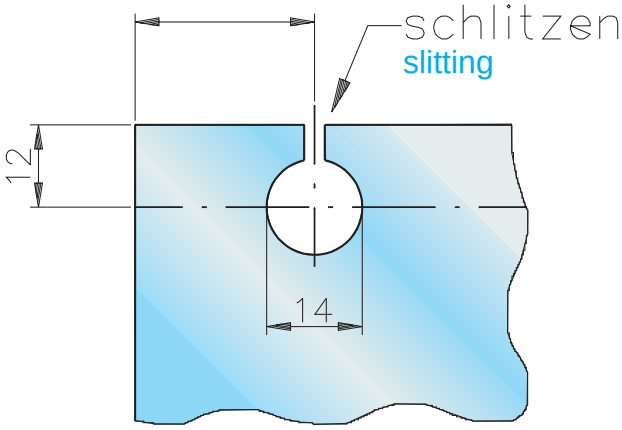

Unser Gesamt-programm auf einen Blick

Gruppe 1

Beschläge für Ganzglas-, Pendel- und Anschlagtüren
Universalbeschläge Standard
Universalbeschläge JUMBO
Universalbeschläge TUBO
Griffstangen

Gruppe 2

Türschienen
für Ganzglas-, Pendel- und Anschlagtüren

Gruppe 3

Rauchschutztüren in Ganzglaskonstruktion
TEUBA RS

Gruppe 4

Schiebetürbeschläge für Ganzglaselemente
PRAKTICA
miniMOline
VARIANT
MULTIslide

Gruppe 8

Beschläge für Ganzglas-, Falt- und Harmonikatüren mit durchgehenden Türschienen an den Flügeln
Faltanlage Reihe 100
Harmonikaanlage Reihe 200

Beschläge für Ganzglas-Falttüren mit Einzelgelenken an den Flügeln
Leichte Faltwand Reihe 500

Beschläge für Ganzglas-Horizontalschiebetüren mit durchgehenden Türschienen an den Flügeln
HSW Reihe 700
HSW Reihe 750
HSW Reihe 800

Beschläge für Ganzglas-Horizontalschiebetüren mit Einzelbeschlägen an den Flügeln
HSW Reihe 700 JUNIOR
HSW PUNKTO

Gruppe 9

Beschläge für Ganzglas-Falttüren mit Einzelgelenken an den Flügeln
Faltanlage VISTAfold
Harmonikaanlage VISTAfold

Gruppe 10

Universal-LM-Profile, Wandanschlußprofile

TEUFELBESCHLAG GmbH

Am Brand 8
D-82299 Türkenfeld
Telefon (0 81 93) 93 93 9-0
Fax Vertrieb (0 81 93) 93 93 99
Fax Technik (0 81 93) 93 93 98

e-mail: info@teufelbeschlag.de
http://www.teufelbeschlag.de

Der Nachdruck dieser Technischen Information, auch auszugsweise, bedarf unserer ausdrücklichen Genehmigung.
© Copyright by TEUFELBESCHLAG